R3 山形県総合体育大会サッカー競技男子 庄内地区予選

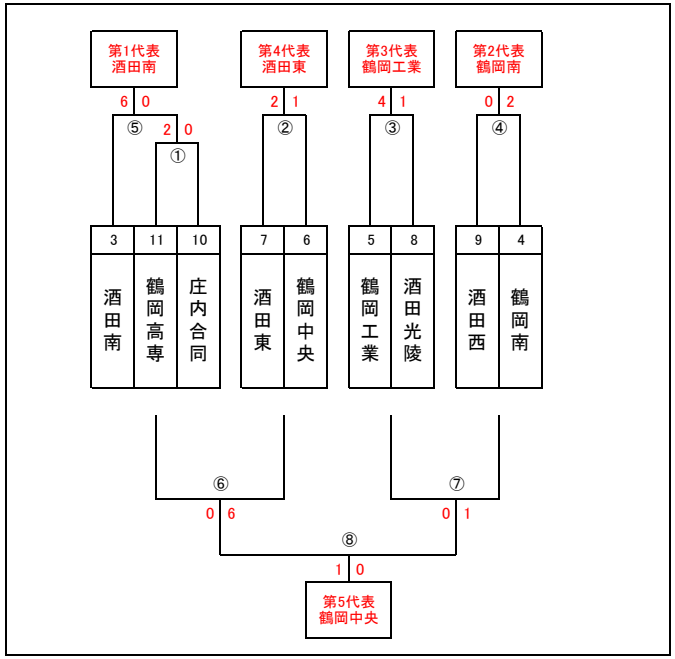

高校総体出場チー	
シード校	羽黒
第1代表	酒田南
第2代表	鶴岡南
第3代表	鶴岡工業
第4代表	酒田東
第5代表	鶴岡中央

地区新人順位	1	3	4	5	6	7	8	9	10	11
	鶴岡東	酒田南	鶴岡南	鶴岡工業	鶴岡中央	酒田東	酒田光陵	酒田西	庄内合同	鶴岡高専

5月15日(土)			飯森山グラウンド								
			対戦カード				R	A1	A2	4th	本部
10:00	～	11:10	①	鶴岡高専	vs	庄内合同					酒田南
11:50	～	13:00	③	鶴岡工業	vs	酒田光陵					①負
13:40	～	14:50	⑤	酒田南	vs	①勝					③勝

5月15日(土)			東北公益文科大学グラウンド								
			対戦カード				R	A1	A2	4th	本部
10:00	～	11:10	②	酒田東	vs	鶴岡中央					酒田南
11:50	～	13:00	④	酒田西	vs	鶴岡南					②勝
13:40	～	14:50			vs						

5月16日(日)			飯森山グラウンド								
			対戦カード				R	A1	A2	4th	本部
10:00	～	11:10	⑥	⑤負	vs	②負					
13:10	～	14:20	⑧	⑥勝	vs	⑦勝					

5月16日(土)			東北公益文科大学グラウンド								
			対戦カード				R	A1	A2	4th	本部
10:00	～	11:10	⑦	③負	vs	④負					